SOPORTES SNTN PARA RODAMIENTOS DE AGUJERO CILÍNDRICO

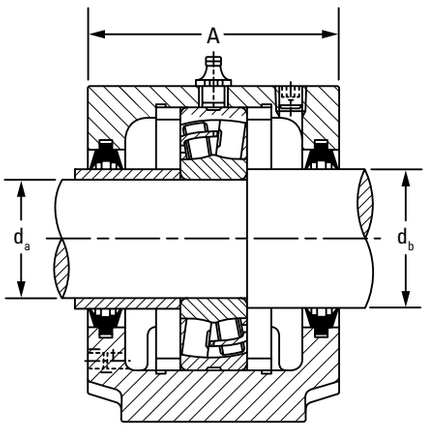

Retén de doble labio

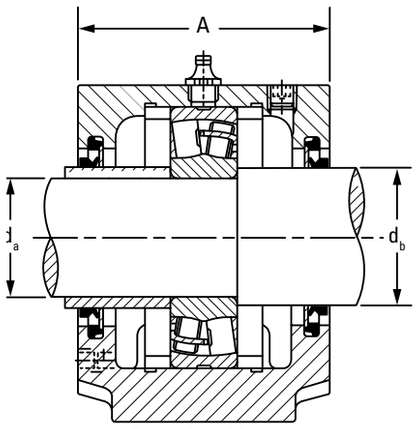

Retén de V-Ring

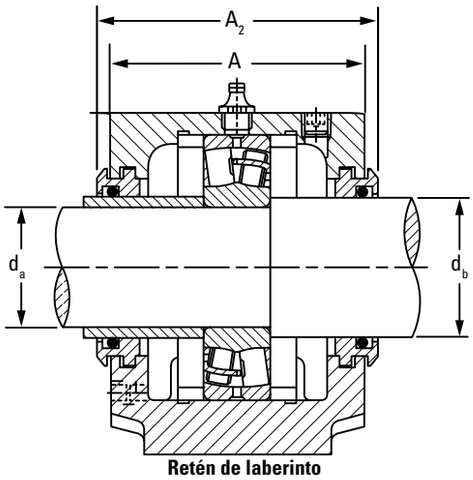

Retén de laberinto

- Los soportes SNTN de fundición de la Serie ligera 3000 están diseñados para rodamientos de rodillos esféricos grandes (con agujero cilíndrico de 120 a 175 mm), que se utilizan en aplicaciones de servicio liviano.
- En la siguiente tabla, se indican los números de parte para pedir soportes partidos y otros componentes.
- Cada soporte incluye la tapa, la base y los tornillos de la tapa.
- Especifique el sufijo W33 del rodamiento para la lubricación en el centro de ranuras y orificios, y utilice el puerto central del soporte para la boquilla de lubricación.
- Las boquillas y los tapones de los orificios de lubricación utilizan un tamaño de rosca BSPT de 1⁄4.
- Los conjuntos ilustrados están fabricados en fundición.
- El manguito del retén para el eje d_a deberá ser suministrado por el cliente y deberá tener el mismo diámetro exterior que d_b.

Diám. de eje		Soporte	Rodamiento	Anillos de fijación[1]	Retén de doble labio[2]	Retén de V-Ring [2]	Retén de laberinto[3]	Tapa[3]
d_a	d_b			Diám. ext. x ancho.				
mm	**mm**							
120	**135**	SNTN 3024 SNTN 3024	23024 24024	SR180X12 SR180X5	TSNG224 TSNG224	VR224 VR224	LO224 LO224	EC524-620 EC524-620
130	**145**	SNTN 3026 SNTN 3026	23026 24026	SR200X13,5 SR200X5	TSNG226 TSNG226	VR226 VR226	LO226 LO226	EC526 EC526
140	**155**	SNTN 3028 SNTN 3028	23028 24028	SR210X13 SR210X5	TSNG228 TSNG228	VR228 VR228	LO228 LO228	EC528 EC528
150	**165**	SNTN 3030 SNTN 3030	23030 24030	SR225X15 SR225X5,5	TSNG230 TSNG230	VR230 VR230	LO230 LO230	EC530 EC530
160	**175**	SNTN 3032 SNTN 3032	23032 24032	SR240X15 SR240X5	TSNG232 TSNG232	VR232 VR232	LO232 LO232	EC532 EC532

[1]Anillos de fijación = se requieren dos para la posición fija; viene uno por caja.
[2]Vienen dos retenes de doble labio y dos retenes de V-Ring por caja.
[3]Retén de laberinto y tapa; viene uno por caja.

Polígono Industrial O Rebullón s/n. 36416 - Mos - España - rodavigo@rodavigo.com

SERIE LIGERA 3000

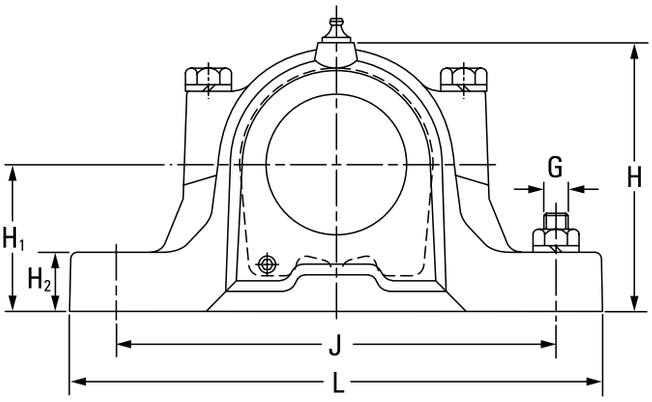

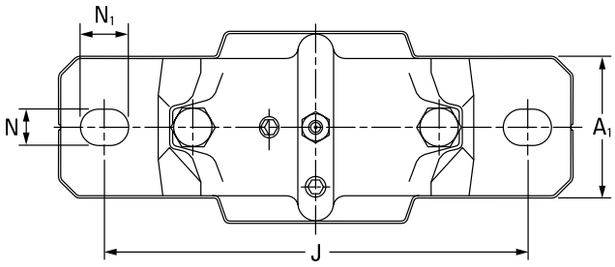

Dimensiones del soporte											Se requieren 2 tornillos	Masa del soporte
A	A_1	A_2	A_3	H	H_1	H_2	J	L	N	N_1	G	
mm	mm	mm	mm	mm	mm	mm	mm	mm	mm	mm	mm	kg
160	110	180	240	218	112	40	320	380	26	32	24	17,0
160	110	180	240	218	112	40	320	380	26	32	24	17,0
175	120	200	245	242	125	45	350	410	26	32	24	20,0
175	120	200	245	242	125	45	350	410	26	32	24	20,0
175	120	195	255	270	140	45	350	410	26	32	24	25,0
175	120	195	255	270	140	45	350	410	26	32	24	25,0
190	130	215	265	290	150	50	380	445	28	35	24	30,0
190	130	215	265	290	150	50	380	445	28	35	24	30,0
190	130	215	270	297	150	50	390	460	28	35	24	36,0
190	130	215	270	297	150	50	390	460	28	35	24	36,0

Los dibujos en CAD 3D y 2D se encuentran disponibles en http://cad.timken.com/category/snt-housed-units